Armaturjonsson

Teknisk håndbok
Ventiler

Innhold

Ventiler til utstyrsmontering	side 3
Ventiler til Sanipex	side 3
Innreguleringsventiler	side 4
Skråseteventiler	side 5
Blandeventiler	side 10
Koblingsskjema	side 14
Tilbakeslagsventiler	side 16
Termiske reguleringsventiler	side 19
Reguleringsmuffe	side 20
Reduksjonsventiler	side 21
JRG CleanLine -tilbakespylende filter	side 22
Ventiler til varmeanlegg	side 24
Tilbakeslagsventil for vakuumavgasser	side 25

Ventiler til utstyrsmontering

Senter-og eksenterkupling

Benyttes i JRG Sanipex, det orginale rør-i-rør systemet for distribusjon av tappevann.

Produsert i avsinkningsfri messing.

Varetekst	Katalognr.	NRF	Vekt
Senterkupl. m/avst. ½”x ¾” m/dekkskive	85000021	511 29 34	0,17
Eksenterkupl. m/avst. ½”x ¾” m/dekkskive	85000022	511 29 23	0,118

Senterkupl. u/avst. ½”x ¾” m/dekkskive	85000038	511 29 32	0,168

Vinkelventil m/avstengning 1/2”

Benyttes i JRG Sanipex, det orginale rør i rør systemet for distribusjon av tappevann.

Produsert i avsinkningsfri messing.

Varetekst	Katalognr.	NRF	Vekt
Vinkelventil VNN ½”x ⅜” m/dekkskive	42993002	511 29 03	0,14
Vinkelventil VNN ½”x ½” m/dekkskive	4299300S	511 29 04	0,196

Vinkelventil 10 mm x 1/2”

Varetekst	Katalognr.	NRF	Vekt
Vinkelventil 10 x ½” m/dekkskive m/avst.	53000110	511 29 08	0,192
Vinkelventil 10 x ½” m/dekkskive u/avst.	53000210	511 29 07	0,183

Ventiler til Sanipex

Forkrommet kuleventil 16x1/2

Ventil for synlig montasje. Kan benyttes som overgang mellom 16 mm Sanipex og annet rørsystem.

Ventilen er i forkrommet avsinkningsfri messing.

Varetekst	Katalognr.	NRF	Vekt
Ventil til fordeler Sanipex M22 x ½”	42806000	511 29 43	0,075

Ventil til fordeler

Ventilen benyttes som kursavstegning på fordeleren. Ved bruk av denne ventilen kan en enkelt kurs stenges av ved for eksempel vedlikeholdsarbeid.

Ventilene er i avsinkningsfri messing og er tilpasset montering på fordelere med utganger til 12, 16 og 20 mm innerrør.

Varetekst	Katalognr.	NRF	Vekt
Ventil m/frimutter NK 12 mm, m/grep	85000012	511 29 62	0,05
Ventil m/frimutter NK 16 mm, m/grep	85000013	511 29 63	0,05
Ventil m/frimutter NK 20 mm, m/grep	42809000	511 29 64	0,205

Ventil til fordeler

Benyttes som avstengning til fordelere.
Leveres med rødt og blått håndtak.

Varetekst	Katalognr.	NRF
Ventil til fordeler inv ¾" x 1" utv.gj. avsinkningsfri	85000020	511 29 85
Ventil til fordeler utv 1" x ¾" utv gj. avsinkningsfri	85000024	511 15 39
Ventil til fordeler inv 1" x 1" inv gj. for Arjonfloor fordeler	85000200	835 62 81

Vinkelventil

Benyttes som avstengning til fordelere.
Leveres med rødt og blått håndtak.

Vinkelventilene er tilpasset fordelere med 1" utvendig gjenge og 16 mm kupling, 20 mm kupling, eller 3/4" utvendig gjenge.

Varetekst	Katalognr.	NRF	Vekt
Vinkelventil VNN 1" x ¾"	85000019	511 29 86	0,36
Vinkelventil VNN 1" x 16 mm m/kupling	85000026	511 29 91	0,25
Vinkelventil VNN 1" x 20 mm m/kupling	85000014	511 29 88	0,256

Innreguleringsventiler

Kombisett avstengning/innregulering

Ventiler for innregulering av Arjonfloor® gulvvarme med mengde-indikator for direkte avlesning av sirkulerende mengde.

Varetekst	Katalognr.	NRF	Vekt
Kombisett avstengning/innregulering	3000051133	835 62 61	0,9

Innreguleringsventil

Innreguleringsventil for Arjonfloor® med mengdeindikator for direkte avlesning av sirkulerende mengde.

Varetekst	Katalognr.	NRF	Vekt
Innreguleringsventil 1” utv., 0.5-7 l/min	7000026133	835 62 59	0,4

Skråseteventiler

Skråseteventil LegioStop

Skråseteventil m/innv. gjenger. Ventilene brukes til avstengning, og fortrinnsvis i tappevannssystemer hvor det stilles krav til vannkvaliteten.

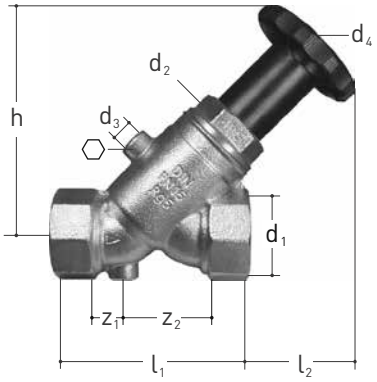

Ventilen har innvendige gjenger fra 1/2” til 2”. Spindelhuset er isolert fra vannet slik at det ikke finnes dødlommer hvor det kan dannes biofilm. Det er to tilkoblinger med 1/4” gjenge for påmontering av dreneringsventil, manometer, uttapping for vannprøve mm. Ventilhuset er av bronselegering, mens spindelen er av rustfritt stål. Pakninger i EPDM, for vanntemperatur opp til 90°C. Ventilene er testet i.h.t. DIN EN 1213, og SVGW-registrert. PN16.

Katalognummer tilleggsutstyr:

Dreneringsventil	7301.080
Manometer	8107.080
Kran for vannprøve	7301.080

Varetekst	Katalognr.	NRF	Vekt
Skråseteventil LegioStop DN 15 ½” innv.	5221.240	554 51 01	0,374
Skråseteventil LegioStop DN 20 ¾” innv.	5221.320	554 51 02	0,554
Skråseteventil LegioStop DN 25 1” innv.	5221.400	554 51 03	0,959
Skråseteventil LegioStop DN 32 1¼” innv.	5221.480	554 51 04	1,289
Skråseteventil LegioStop DN 40 1½” innv.	5221.560	554 51 05	1,689
Skråseteventil LegioStop DN 50 2” innv.	5221.640	554 51 06	2,66

NRF	Kat. nr	GN	DN	d1	d2	d3	d4	h	l1	l2	z1	z2
554 51 01	5221.240	½	15	Rp ½	G½	Rp¼	53	86,5	65	45,5	10	27
555 51 02	5221.320	¾	20	Rp¾	G¾	Rp¼	53	104,5	75	56	12	33
556 51 03	5221.400	1	25	Rp1	G1	Rp¼	60	116,5	90	59	14,5	39,5
557 51 04	5221.480	1¼	32	RP1¼	G1¼	Rp¼	70	130	110	58,5	18,5	51,5
558 51 05	5221.560	1½	40	Rp1½	G1½	Rp¼	90	147,5	120	67	19,5	60,5
559 51 06	5221.640	2	50	Rp2	G2	Rp¼	90	169	150	67	23	77

Skråseteventil LegioStop m/tilbakeslagsventil

Skråseteventil m/innv. gjenger og tilbakeslagsventil.
Brukes fortrinnsvis i tappevannssystemer hvor det stilles krav til vannkvaliteten.

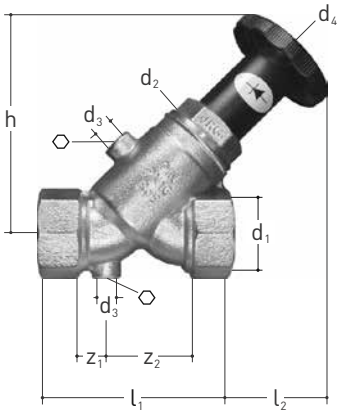

Ventilen har innvendige gjenger fra 1/2" til 2". Spindelhuset er isolert fra vannet slik at det ikke finnes dødlommer hvor det kan dannes biofilm. Det er to tilkoblinger med 1/4" gjenge for påmontering av dreneringsventil, manometer, uttapping for vannprøve mm.

Ventilhuset er av bronselegering, og spindelen er av rustfritt stål. Tilbakeslagssikring i PPSU, pakninger i EPDM, for vanntemperatur opp til 90°C og trykklasse PN 16. Ventilene er testet i.h.t. DIN EN 1213, og SVGW-registrert.

Godkjent for væskekategori 1 og 2 (EA) iht NS-EN 1717.

Katalognummer tilleggsutstyr:

Dreneringsventil	7301.080
Manometer	8107.080
Kran for vannprøve	7301.080

Varetekst	Katalognr.	NRF	Vekt
Skråseteventil LegioStop DN 15 m/tilb.sl.v. ½" innv.	5266.240	554 51 28	0,367
Skråseteventil LegioStop DN 20 m/tilb.sl.v. ¾" innv.	5266.320	554 51 29	0,529
Skråseteventil LegioStop DN 25 m/tilb.sl.v. 1" innv.	5266.400	554 51 31	0,923
Skråseteventil LegioStop DN 32 m/tilb.sl.v. 1¼" innv.	5266.480	554 51 32	1,253
Skråseteventil LegioStop DN 40 m/tilb.sl.v. 1½" innv.	5266.560	554 51 33	1,662
Skråseteventil LegioStop DN 50 m/tilb.sl.v. 2" innv.	5266.640	554 51 34	2,523

NRF	Kat. nr	GN	DN	d1	d2	d3	d4	h	l1	l2	z1	z2
554 51 28	5266.240	½	15	Rp ½	G½	Rp¼	53	86,5	65	45,5	10	27
555 51 29	5266.320	¾	20	Rp¾	G¾	Rp¼	53	104,5	75	56	12	33
556 51 30	5266.400	1	25	Rp1	G1	Rp¼	60	116,5	90	59	14,5	39,5
557 51 31	5266.480	1¼	32	Rp1¼	G1¼	Rp¼	70	130	110	58,5	18,5	51,5
558 51 32	5266.560	1½	40	Rp1½	G1½	Rp¼	90	147,5	120	67	19,5	60,5
559 51 33	5266.640	2	50	Rp2	G2	Rp¼	90	169	150	67	23	77

Skråseteventil LegioStop

Skråseteventil m/MT-kuplinger. Brukes fortrinnsvis i tappevannssystemer hvor det stilles krav til vannkvaliteten.

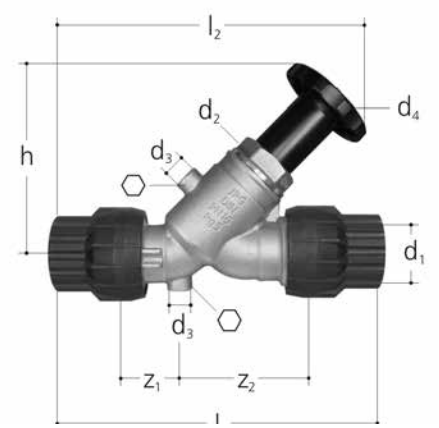

Ventilen har kuplingsmuttere for JRG Sanipex MT for rør-dimensjoner ø16 til ø63 mm. Spindelhuset er isolert fra vannet slik at det ikke finnes dødlommer hvor det kan dannes biofilm. Det er to tilkoblinger med 1/4" gjenge for påmontering av dreneringsventil, manometer, uttapping for vannprøve mm.

Ventilhuset er av bronselegering, og spindelen er av rustfritt stål. Pakninger i EPDM, for vanntemperatur opp til 90°C trykklasse PN10. Ventilene er testet i.h.t. DIN EN 13959, og SVGW-registrert.

Kan også benyttes for JRG Sanipexs pex-rør dimensjon 16/20 mm.

Katalognummer tilleggsutstyr:

Dreneringsventil	7301.080
Manometer	8107.080
Kran for vannprøve	7301.080

Varetekst	Katalognr.	NRF	Vekt
Skråseteventil LegioStop DN 12 MT Ø16	5222.016	554 51 07	0,355
Skråseteventil LegioStop DN 15 MT Ø20	5222.020	554 51 08	0,381
Skråseteventil LegioStop DN 20 MT Ø26	5222.026	554 51 09	0,604
Skråseteventil LegioStop DN 25 MT Ø32	5222.032	554 51 11	0,984
Skråseteventil LegioStop DN 32 MT Ø40	5222.040	554 51 12	1,436
Skråseteventil LegioStop DN 40 MT Ø50	5222.050	554 51 13	2,247
Skråseteventil LegioStop DN 50 MT Ø63	5222.063	554 51 14	3,595

Katalognr.	d	DN	d1	d2	d3	d4	h	l1	l2	z1	z2	kg
5222.016	16	12	16	G ½	Rp ¼	53	86.5	115	133	28	50	0.355
5222.020	20	15	20	G ½	Rp ¼	53	86.5	122	137	27	51	0.381
5222.026	26	20	26	G ¾	Rp ¼	53	104.5	148	160	27	63	0.604
5222.032	32	25	32	G 1	Rp ¼	60	116.5	178	182	28	75	0.984
5222.040	40	32	40	G 1¼	Rp ¼	70	130	212	212	37	92	1.436
5222.050	50	40	50	G 1½	G ¼	90	174.5	256	245	46	108	2.247
5222.063	63	50	63	G 2	G ¼	90	169	315	287	55	134	3.595

Skråseteventil LegioStop m/tilbakeslagsventil

Skråseteventil m/MT-kuplinger og tilbakeslagsventil. Brukes fortrinnsvis i tappevannssystemer hvor det stilles krav til vannkvaliteten.

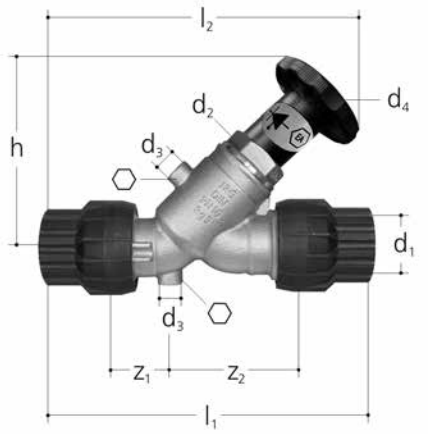

Ventilen har kuplingsmuttere for JRG Sanipex MT for rørdimensioner 16 til 63mm.

Spindelhuset er isolert fra vannet slik at det ikke finnes dødlommer hvor det kan dannes biofilm. Det er to tilkoblinger med 1/4" gjenge for påmontering av dreneringsventil, manometer, uttapping for vannprøve mm.

Ventilhuset er av bronselegering, og spindelen er av rustfritt stål. Tilbakeslagssikring i PPSU, pakninger i EPDM, for vanntemperatur opp til 90°C og trykklasse PN 10. Ventilene er testet i.h.t. DIN EN 13959 og SVGW-registrert.

Godkjent for væskekategori 1 og 2 (EA) iht NS-EN 1717. Kan også benyttes for JRG Sanipex pex-rør dimensjon 16/20 mm.

Katalognummer tilleggsutstyr:

Dreneringsventil	7301.080
Manometer	8107.080
Kran for vannprøve	7301.080

Varetekst	Katalognr.	NRF	Vekt
Skråseteventil LegioStop DN 12 m/tilb.sl.v. MT 16	5262.016	554 51 15	0,355
Skråseteventil LegioStop DN 15 m/tilb.sl.v. MT 20	5262.020	554 51 16	0,381
Skråseteventil LegioStop DN 20 m/tilb.sl.v. MT 26	5262.026	554 51 17	0,586
Skråseteventil LegioStop DN 25 m/tilb.sl.v. MT 32	5262.032	554 51 18	0,954
Skråseteventil LegioStop DN 32 m/tilb.sl.v. MT 40	5262.040	554 51 19	1,406

Art. No.	d	DN	d1	d2	d3	d4	h	l1	l2	z1	z2
5222.016	16	12	16	G ½	Rp ¼	53	86.5	115	133	28	50
5222.020	20	15	20	G ½	Rp ¼	53	86.5	122	137	27	51
5222.026	26	20	26	G ¾	Rp ¼	53	104.5	148	160	27	63
5222.032	32	25	32	G 1	Rp ¼	60	116.5	178	182	28	75
5222.040	40	32	40	G 1¼	Rp ¼	70	130	212	212	37	92
5222.050	50	40	50	G 1½	G ¼	90	174.5	256	245	46	108
5222.063	63	50	63	G 2	G ¼	90	169	315	287	55	134

Skråseteventil LegioStop m/pushkoblinger

Skråseteventil m/pushkoblinger og tilbakeslagsventil. Brukes fortrinnsvis i tappevannssystemer hvor det stilles krav til vannkvaliteten.

Spindelhuset er isolert fra vannet slik at det ikke finnes dødlommer hvor det kan dannes biofilm. Det er to tilkoblinger med 1/4" gjenge for påmontering av dreneringsventil, manometer, uttapping for vannprøve mm.

Ventilhuset er av bronselegering, og spindelen er av rustfritt stål. Tilbakeslagssikring i PPSU, pakninger i EPDM, for vanntemperatur opp til 90°C og trykklasse PN 10.

Ventilene er testet i.h.t. DIN EN 13959 og SVGW-registrert.
Godkjent for væskekategori 1 og 2 (EA) iht NS-EN 1717.

Katalognummer tilleggsustyr:

Dreneringsventil	7301.080
Manometer	8107.080
Kran for vannprøve	7301.080

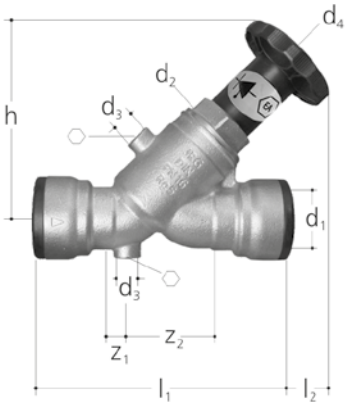

Varetekst	Katalognr.	NRF	Vekt
Skråseteventil LegioStop Push DN 12 m/tilb.sl.v.	5265.015	554 51 21	0,354
Skråseteventil LegioStop Push DN 15 m/tilb.sl.v.	5265.018	554 51 22	0,401
Skråseteventil LegioStop Push DN 20 m/tilb.sl.v.	5265.022	554 51 23	0,547
Skråseteventil LegioStop Push DN 25 m/tilb.sl.v.	5265.028	554 51 24	0,944
Skråseteventil LegioStop Push DN 32 m/tilb.sl.v.	5265.035	554 51 25	1,366
Skråseteventil LegioStop Push DN 40 m/tilb.sl.v.	5265.042	554 51 26	1,958
Skråseteventil LegioStop Push DN 50 m/tilb.sl.v.	5265.054	554 51 27	2,978

Art. Nr.	d	DN	d1	d2	d3	d4	h	l1	l2	z1	z2
5265.015	15	12	15	G ½	Rp ¼	53	86.5	81.5	37	8	26
5265.018	18	15	18	G ½	Rp ¼	53	86.5	97.5	26.5	7.5	30.5
5265.022	22	20	22	G ¾	Rp ¼	53	104.5	102.5	39	6.5	34.5
5265.028	28	25	28	G 1	Rp ¼	60	116.5	136	31	9	44
5265.035	35	32	35	G 1¼	Rp ¼	70	130	163.5	25.5	11	57
5265.042	42	40	42	G 1½	Rp ¼	90	147.5	191	26.5	11	62
5265.054	54	50	54	G 2	Rp ¼	90	169	231	21	13.5	78.5

Overdel for skråseteventil LegioStop m/tilbakeslagsventil

Brukes hvis man ønsker å endre tilbakeslagsventil 1610.xxx til tilbakeslagsventil med avstengningsmulighet..

Passer for ventilkropper produsert i.h.t. ISO 3502, hvilket innebærer følgende ventilserie:
Ventilseriene 5265 - 5283 (fra 2007)
Ventilseriene 2150 og 5065-5086 (frem til 2006)
Avstenging- og sikkerhetsventiler 2160 og 2161 (fra 2007)

Varetekst	Katalognr.	NRF	Vekt
Overdel f. skråseteventil LegioStop DN 15 m/tilb.sl.	5295.240	554 51 42	0,13
Overdel f. skråseteventil LegioStop DN 20 m/tilb.sl.	5295.320	554 51 43	0,21
Overdel f. skråseteventil LegioStop DN 25 m/tilb.sl.	5295.400	554 51 44	0,38
Overdel f. skråseteventil LegioStop DN 32 m/tilb.sl.	5295.480	554 51 45	0,46
Overdel f. skråseteventil LegioStop DN 40 m/tilb.sl.	5295.560	554 51 46	0,65
Overdel f. skråseteventil LegioStop DN 50 m/tilb.sl.	5295.640	554 51 47	0,82

Overdel for skråseteventil LegioStop

Brukes hvis man ønsker å endre tilbakeslagsventil 1610.xxx til avstegningsventil. Leveres i dimensjoner DN 15-50

Passer for ventilkropper produsert i.h.t. ISO 3502, hvilket innebærer følgende ventilserie:
Ventilseriene 5265 - 5283 (fra 2007)
Ventilseriene 2150 og 5065-5086 (frem til 2006)
Avstengning- og sikkerhetsventiler 2160 og 2161 (fra 2007)

Varetekst	Katalognr.	NRF	Vekt
Overdel f. skråseteventil LegioStop DN 15	5290.240	554 51 35	0,13
Overdel f. skråseteventil LegioStop DN 20	5290.320	554 51 36	0,23
Overdel f. skråseteventil LegioStop DN 25	5290.400	554 51 37	0,41
Overdel f. skråseteventil LegioStop DN 32	5290.480	554 51 38	0,49
Overdel f. skråseteventil LegioStop DN 40	5290.560	554 51 39	0,71
Overdel f. skråseteventil LegioStop DN 50	5290.640	554 51 41	0,95

Blandeventiler

JRGUMAT 3000

Blandeventil 3/8" - 55 °C (50-70 °C)

Produseres i bronselegering.
Trykklasse PN 6

Varetekst	Katalognr.	NRF	Vekt
Blandeventil ⅜" - 55 °C	3000.055	445 10 03	0,648

JRGUMAT 3400

Benyttes hvor det av økonomiske, komfortable og sikkerhetsmessige grunner kreves blandet vann. Det være seg på hoteller, insitusjoner, idrettsanlegg, industribygg, leiegårder, sykehus, skoler, trygdeboliger el.l.

Ventilen kan monteres i alle posisjoner.

For å sikre ventilens funksjon er det viktig at trykket på varmt og kaldt vann er tilnærmet likt (trykkforskjell på kv og vv må ikke være > 0,5 bar).
Varmtvanntilførselen må minimum være 5 °C over ønsket blandetemp.
Maksimal varmtvannstemp inn på ventilen er + 90 °C
Om man skal skifte blandeventil må eksakt samme modell benyttes.

NB! Bruk kun originale JRG deler til alle tilkoblinger på ventilen.

Transportemballasjen for ventilen er produsert i isolerende materiale og skal derfor benyttes ved isolering av ventilen. Ventilene er forhåndsinnstilt på en standard temperatur som enkelt kan endres. Se medfølgende bruksanvisning. Produseres i bronselegering.

- Leveres med kuplinger og isolasjonskappe
- DN 15 - DN 50
- PN 10
- Nøyaktighet +/- 1°C ved riktig dimensjonering
- Kan leveres med kuplinger til andre typer rør og fittings
- Den mest driftssikre ventilen på markedet

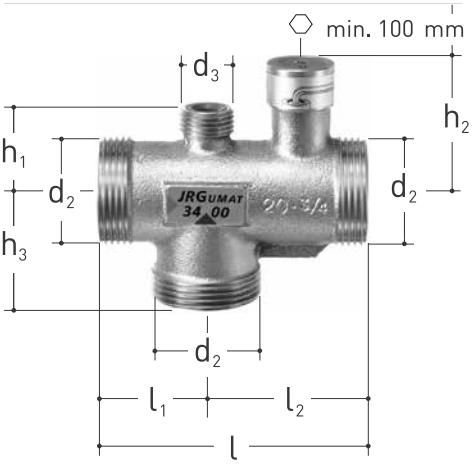

Kapasitet:

JRGUMAT 3400 ¾" har ved ca 4-5 bar en kapasitet fra 8-55 liter/min.
JRGUMAT 3400 1" har ved ca 4-5 bar en kapasitet fra 15-90 liter/min.
JRGUMAT 3400 1¼" har ved ca 4-5 bar en kapasitet fra 35-180 liter/min.
JRGUMAT 3400 1½" har ved ca 4-5 bar en kapasitet fra 50-250 liter/min.
JRGUMAT 3400 2" har ved ca 4-5 bar en kapasitet fra 70-320 liter/min.

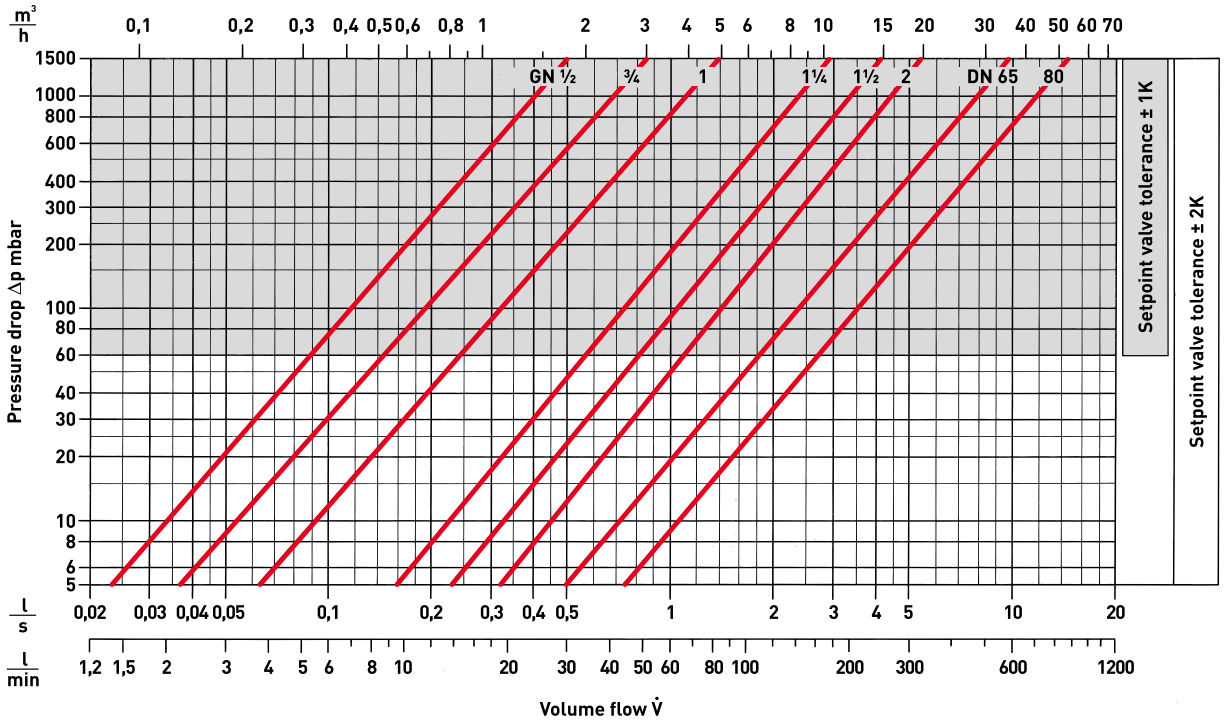

1 bar=1000mbar

Varetekst	Katalognr.	NRF	Vekt
Blandeventil ¾” m/kupl. 25°C (20-30°C)	3400.920	445 11 03	1,375
Blandeventil ¾” m/kupl. 40°C (30-45°C)	3400.922	445 11 06	1,375
Blandeventil ¾” m/kupl. 55°C (45-65°C)	3400.926	445 11 09	1,375
Blandeventil 1” m/kupl. 25°C (20-30°C)	3400.930	445 11 13	1,825
Blandeventil 1” m/kupl. 40°C (30-45°C)	3400.932	445 11 16	1,825
Blandeventil 1” m/kupl. 48°C (36-53°C)	3400.934		1,825
Blandeventil 1” m/kupl. 55°C (45-65°C)	3400.936	445 11 19	1,825
Blandeventil 1¼” m/kupl. 25°C (20-30°C)	3400.940	445 11 23	3,158
Blandeventil 1¼” m/kupl. 40°C (30-45°C)	3400.942	445 11 26	3,158
Blandeventil 1¼” m/kupl. 48°C (36-53°C)	3400.944		3,158
Blandeventil 1¼” m/kupl. 55°C (45-65°C)	3400.946	445 11 29	3,158
Blandeventil 1½” m/kupl. 25°C (20-30°C)	3400.950	445 11 33	3,944
Blandeventil 1½” m/kupl. 40°C (30-45°C)	3400.952	445 11 36	3,944
Blandeventil 1½” m/kupl. 48°C (36-53°C)	3400.954		3,944
Blandeventil 1½” m/kupl. 55°C (45-65°C)	3400.956	445.11.39	3,944
Blandeventil 2” m/kupl. 25°C (20-30°C)	3400.960	445 11 43	6,25
Blandeventil 2” m/kupl. 40°C (30-45°C)	3400.962	445 11 46	6,25
Blandeventil 2” m/kupl. 48°C (36-53°C)	3400.964		6,25
Blandeventil 2” m/kupl. 55°C (45-65°C)	3400.966	445 11 49	6,25

NRF	Kat.nr	GN	DN	d2	d3	h1	h2	h3	l	l1	l2	°C
445 11 03	3400.920	¾	20	G11/4	G1/2	32	49	40	100	40	60	25
445 11 06	3400.922	¾	20	G11/4	G1/2	32	49	40	100	40	60	40
445 11 09	3400.926	¾	20	G11/4	G1/2	32	49	40	100	40	60	55
445 11 13	3400.930	1	25	G11/2	G3/4	36	51	43	110	43	61	25
445 11 16	3400.932	1	25	G11/2	G3/4	36	51	43	110	43	61	40
445 11 19	3400.936	1	25	G11/2	G3/4	36	51	43	110	43	61	55
445 11 23	3400.940	1¼	32	G2	G3/4	41	75	52	130	52	78	25
445 11 26	3400.942	1¼	32	G2	G3/4	41	75	52	130	52	78	40
445 11 29	3400.946	1¼	32	G2	G3/4	41	75	52	130	52	78	55
445 11 33	3400.950	1½	40	G21/2	G3/4	50	77	58	150	58	92	25
445 11 36	3400.952	1½	40	G21/2	G3/4	50	77	58	150	58	92	40
445 11 39	3400.956	1½	40	G21/2	G3/4	50	77	58	150	58	92	55
445 11 43	3400.960	2	50	G23/4	G3/4	60	85	70	180	70	110	25
445 11 46	3400.962	2	50	G23/4	G3/4	60	85	70	180	70	110	40
	3400.964	2	50	G23/4	G3/4	60	85	70	180	70	110	48
445 11 49	3400.966	2	50	G23/4	G3/4	60	85	70	180	70	110	55

Kuplingspakning 3400

Reservepakninger til kuplinger tilhørende JRGUMAT 3400

NB! Pakningen skal ikke smøres med olje eller fett

Varetekst	Katalognr.	NRF	Vekt
Kuplingspakning ¾” for 3400	0929404	445 12 03	0,002
Kuplingspakning 1” for 3400	0929405	445 12 06	0,001
Kuplingspakning 1¼” for 3400	0929409	445 12 09	0,001
Kuplingspakning 1½” for 3400	0929407	445 12 13	0,001
Kuplingspakning 2 ” for 3400	0929410	445 12 16	0,001

Koblingssett 3400

Brukes når det skal skiftes fra gammel modell JRGUMAT 3350 til JRGUMAT 3400. Kuplingsettet leveres komplett med og pakninger.

Produseres i bronselegering.

Varetekst	Katalognr.	NRF	Vekt
Kuplingsett ½” for 3400	3415.240		
Koblingsett ¾” for 3400	3480.320	445 12 33	0,49
Koblingsett 1” for 3400	3480.400	445 12 36	0,799
Koblingsett 1¼” for 3400	3480.480	445 12 39	1,103
Koblingsett 1½” for 3400	3480.560	445 12 43	1,267
Koblingsett 2” for 3400	3480.640	445 12 46	1,818

Blandeventil JRGUMAT 3400 m/sirkulasjon og termisk desinfeksjon

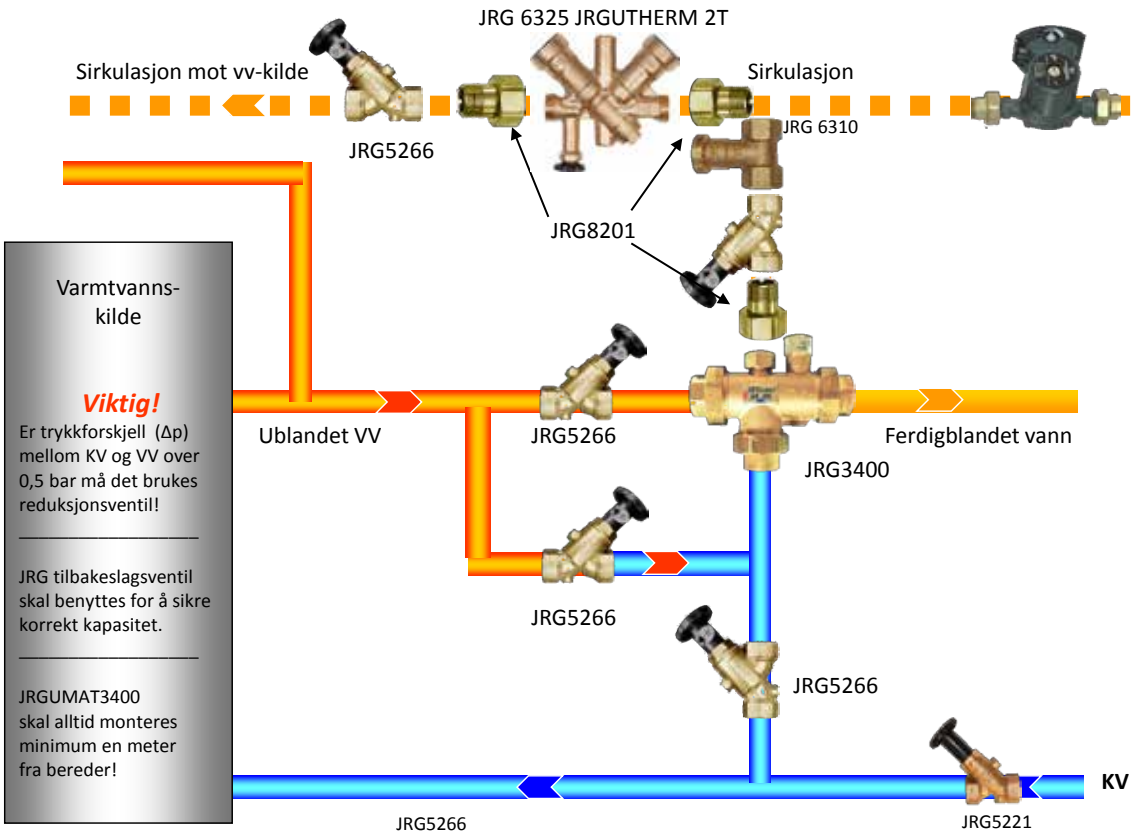

Blandeventil JRGUMAT 3400 m/sirkulasjon

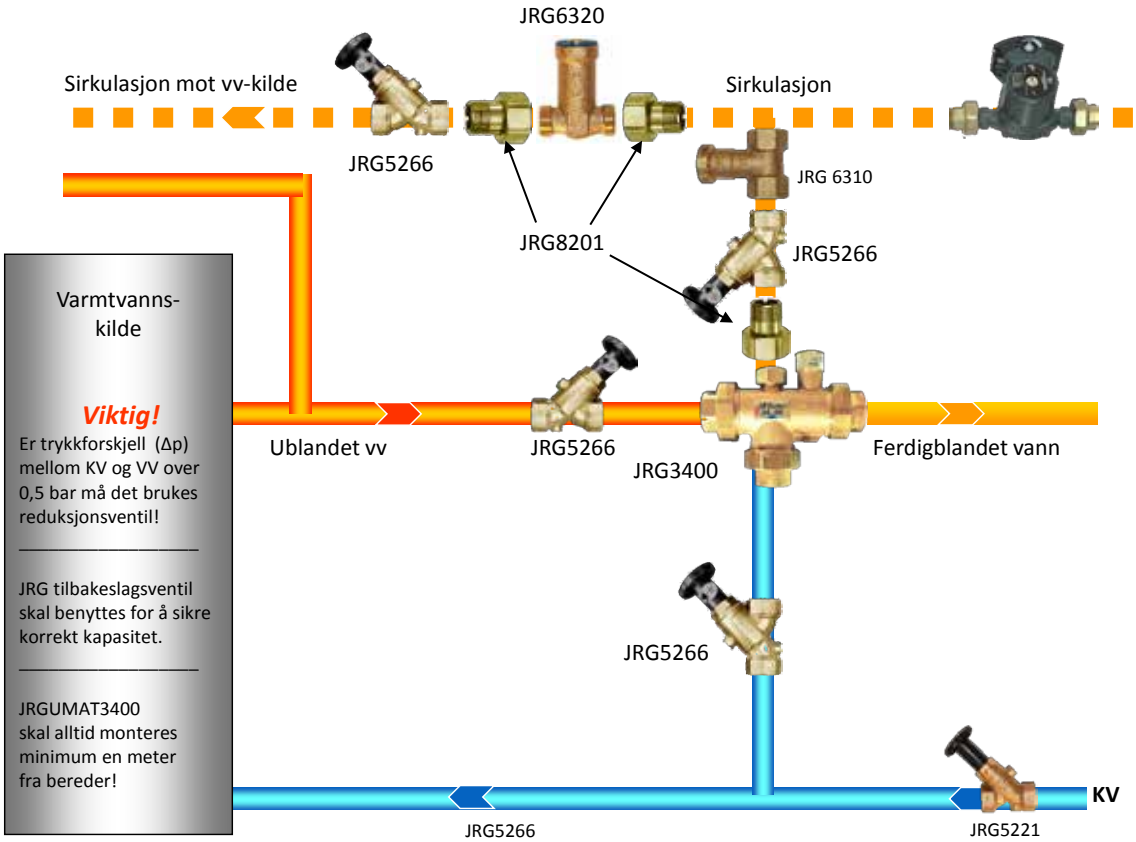

JRGUMAT 3410

Benyttes som hvor det av økonomiske, komfortable og sikkerhetsmessige grunner kreves blandet vann. Det være seg på hoteller, idrettsanlegg,institusjoner, industribygg, leiegårder, sykehus, skoler og trygdeboliger el.l. Ventilen kan monteres horisontalt og vertikalt. For å sikre ventilens funksjon er det viktig at trykket på varmt og kaldt vann er tilnærmet likt (trykkforskjell på kv og vv må ikke være > 0,5 bar).

Varmtvanntilførselen må min være 5°C over ønsket blandetemp.
Maksimal varmtvannstemp, inn på standard ventilen er + 90 °C.
Om man skal skifte blandeventil må eksakt samme modell benyttes.

Transportemballasjen for ventilen er produsert i isolerende materialet og skal derfor benyttes ved isolering av ventilen.

Ventilene er forhåndsinnstilt på en standard temperatur som enkelt kan endres. Se medfølgende bruksanvisning.
Produseres i bronsjelegering.

- Leveres med kuplinger og isolasjonskappe
- DN 15 - DN 50
- PN 10
- Nøyaktighet +/- 1°C ved riktig dimensjonering
- Den mest driftssikre ventilen på markedet

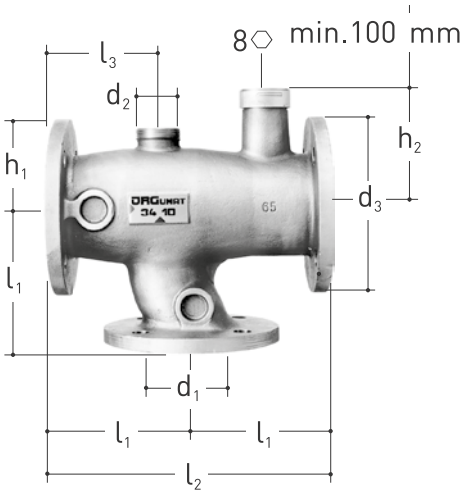

Varetekst	Katalognr.	NRF	Vekt
Blandeventil m/flens 65 mm 25°C (20-30°C)	3410.601		23
Blandeventil m/flens 65 mm 40°C (30-45°C)	3410.605	445 11 53	23
Blandeventil m/flens 65 mm 48°C (36-53°C)	3410.606		23
Blandeventil m/flens 65 mm 55°C (45-65°C)	3410.608	445 11 56	23
Blandeventil m/flens 80 mm 25°C (20-30°C)	3410.801		28
Blandeventil m/flens 80 mm 40°C (30-45°C)	3410.805	445 11 59	28
Blandeventil m/flens 80 mm 48°C (36-53°C)	3410.806		28
Blandeventil m/flens 80 mm 55°C (45-65°C)	3410.808	445 11 63	28

NRF	Kat.nr	DN	d1	d2	d3	h1	h2	l1	l2	l3	°C
445 11 53	3410.605	65	65	G1½	185	82	121	145	290	112	40
445 11 56	3410.608	65	65	G1½	185	82	121	145	290	112	55
445 11 59	3410.805	80	80	G2	200	92	127	155	310	124	40
445 11 63	3410.808	80	80	G2	200	92	127	155	310	124	55

Tilbakeslagsventiler

JRGUSTOP 1610

En fjærbelastet tilbakeslagsventil med ventilhus av bronselegering og utskiftbar innmat i plast (PPSU). Er utstyrt med 1/4" tilkoblingsmuligheter for testing og drenering.

Kan benyttes til luft og vann, men kan på bestilling også leveres for andre medier. Modellen leveres i dim 1/2"-2"
Trykklasse PN 16.
Maksimal varmtvannstemperatur 90 °C

Varetekst	Katalognr.	NRF	Vekt
Tilbakeslagsventil ½"	1610.240	554 49 59	0,326
Tilbakeslagsventil ¾"	1610.320	554 49 53	0,456
Tilbakeslagsventil 1"	1610.400	554 49 66	0,814
Tilbakeslagsventil 1¼"	1610.480	554 49 69	1,09
Tilbakeslagsventil 1½"	1610.560	554 49 73	1,359
Tilbakeslagsventil 2"	1610.640	554 49 76	2,22
Tilbakeslagsventil 2½"	1610.720	554 49 77	2,87

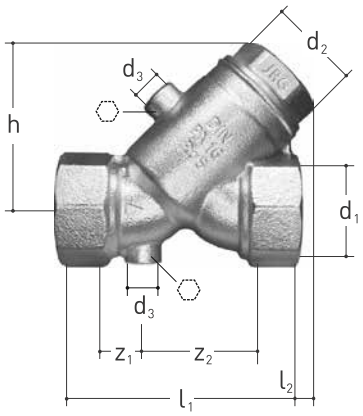

NRF	Kat. nr	GN	DN	d1	d2	d3	h	l	z1	z2
554 49 59	1610.240	½	15	Rp½	G½	Rp¼	42	65	10	27
554 49 53	1610.320	¾	20	Rp¾	G¾	Rp¼	50,5	75	12	33
554 49 66	1610.400	1	25	Rp1	G1	Rp¼	60,5	90	14,5	39,5
554 49 69	1610.480	1¼	32	RP1¼	G1¼	Rp¼	80	110	18,5	51,5
554 49 73	1610.560	1½	40	Rp1½	G1½	Rp¼	90,5	120	19,5	60,5
554 49 76	1610.640	2	50	Rp2	G2	Rp¼	107	150	23	77
554 49 77	1610.720	2½	65	Rp2½	G2½	Rp¼	113	180	22	98

Tilbakeslagsventil med klaff

Tilbakeslagsventil med klaff.
Ventilen er produsert i bronselegering og leveres med innvendige gjenger på begge sider. Pakningen rundt klaffen er laget ev EPDM. Ventilen leveres med mulighet for tilkobling av tappeventil og manometer. Ventilen kan monteres horisontalt med strømning begge veier samt vertikalt med oppadgående strømningsrettning.

Maks temp 90 °C. Trykklasse PN 16
Klaffen holder tett med opptil 100 mbar mot trykk.

Varetekst	Katalognr.	NRF	Vekt
Tilbakeslags-/klaffventil ½"	1682.240	554 50 09	0,353
Tilbakeslags-/klaffventil ¾"	1682.320	554 50 13	0,547
Tilbakeslags-/klaffventil 1"	1682.400	554 50 16	0,676
Tilbakeslags-/klaffventil 1¼"	1682.480	554 50 19	1,056
Tilbakeslags-/klaffventil 1½"	1682.560	554 50 23	1,543
Tilbakeslags-/klaffventil 2"	1682.640	554 50 26	2,05

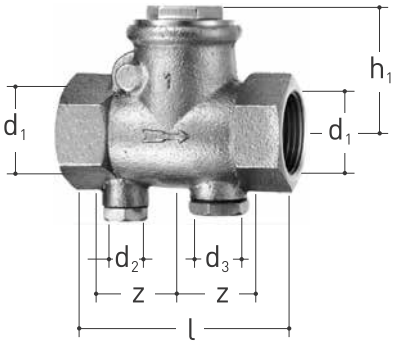

NRF	Kat. nr	GN	DN	d1	d2	d3	h1	l	z
554 50 09	1682.240	½	15	Rp ½	Rp¼	Rp3/8	40	65	19.5
554 50 13	1682.320	¾	20	Rp¾	Rp¼	Rp3/8	47	75	23
554 50 16	1682.400	1	25	Rp1	Rp¼	Rp3/8	50	90	28
554 50 19	1682.480	1¼	32	RP1¼	Rp3/8	58	105	33.5	
554 50 23	1682.560	1½	40	Rp1½	Rp¼	Rp3/8	65	120	41
554 50 26	1682.640	2	50	Rp2	Rp¼	Rp3/8	78	140	46

Innmat for tilbakeslagsventil 1610

Sett for enkel skifting på tilbakeslagsventil. Laget av bronselegering, rustfritt stål og plast

For vann opp til 90 °C og trykk < 50 mbar

Varetekst	Dimensjon	Katalognr.
Innmat for tilbakeslagsventil 1610	½”	1628.240
Innmat for tilbakeslagsventil 1610	¾”	1628.320
Innmat for tilbakeslagsventil 1610	1”	1628.400
Innmat for tilbakeslagsventil 1610	1¼”	1628.480
Innmat for tilbakeslagsventil 1610	1½”	1628.560
Innmat for tilbakeslagsventil 1610	2”	1628.640

Tilbakeslagsventil m/flens

Produsert av støpejern med plastkappe.
Leveres med flenser iht. SN EN 1092-2,
Maks vanntemp. 65°C
Kan benyttes til trykkluft og andre medier på forespørsel.

Varetekst	Katalognr.	NRF	Vekt
Tilbakeslagsventil m/flens 65 mm	1650.065	554 49 84	16,5
Tilbakeslagsventil m/flens 80 mm	1650.080	554 49 86	20,5

Tilbakeslagsventil

Tilbakeslagsventil til JRGUMAT blandeventil 3000-3100.
Produsert av plast og rustfritt stål.

Varetekst	Katalognr.
Tilbakeslagsventil F.3100	0252201

Manometerventil

Ventil som avlaster manometer for vann og luft opp til100 grader.

Trykknapp for avlesning av manometertrykket.
Trykklasse PN 16. Produsert i messing.

Varetekst	Katalognr.
Manometerventil ¼ x ¼ x 30	8102.010

Manometer

Manometer 0-12 bar for vann og luft opp til 60°C.

Varetekst	Katalognr.
Manometer	8107.080

Dreneringsventil

Tilkobles ventiler for drenering.
Trykklasse PN 16 Max Temp 90°C
Produsert i messing og plast.

Varetekst	Katalognr.	Vekt
Dreneringsventil ¼”	7301.080	0,055
Dreneringsventil ⅜”	7301.160	0,065

Kupling

8201 passer sammen med: 1300-1333 (JRGURED),
1350-1363 (JRGURED Kombi)
8201.240 passer med VVC på 3400 1” og større.
8208 passer sammen med 6320 (JRGUTHERM)

Produsert i messing.

Varetekst	Katalognr.	NRF	Vekt
Kupling ½” x ¾” løsmutter	8201.240	445 12 63	0,087
Kupling ½” x ¾” løsmutter m/tilb.sl.ventil	8208.240		
Kupling ¾” x 1” løsmutter m/tilb.sl.ventil	8208.320		

Kuplingspakning

Varetekst	Katalognr.
Kuplingspakning ½” f. 3100/6320	0929402

Kupling med avstengning

Produsert i bronselegering.
Passer til 3600 (LegioTherm),
6325 (JRGUTHERM 2T) og 6320 (JRGUTHERM)

Varetekst	Katalognr.	NRF	Vekt
Kupling ½” x ¾” m/avst.	8339.240	445 12 64	0,172
Kupling ¾” x 1” m/avst.	8339.320		0,2

Termiske reguleringsventiler

JRGUTHERM 2T

Er en termisk reguleringsventil som regulerer vannmengden på sirkulasjonsledninger.

Ventilen er utstyrt med to termostater, som eliminerer behovet for å bruke en bypass ved termisk desinfeksjon av anlegget.. JRGUTHERM 2T løser dette ved at temperatur for den daglige driften stilles inn på den ene termostaten og temperatur for termisk desinfisering stilles inn på den andre termostaten. Emballasjen som ventilen kommer i benyttes som isolasjon.

Grunnet muligheten for termisk desinfeksjon er denne ventilen et alternativ til JRG Legiotherm i de tilfeller der desinfeksjonsprosessen skal utføres manuelt.

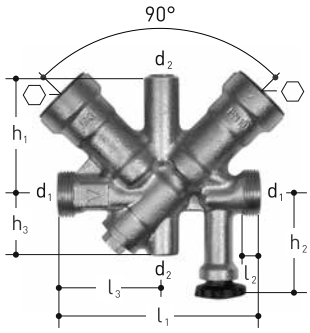

Ventilkropp av sandstøpt bronselegering og innvendige detaljer av rustfritt stål.

Fabrikkinnstillinger
T1 58°C, T2 70°C
T1 normal sirkulasjon, temperaturjustering fra 35 til 60°C
T2 desinfeksjon, temperaturjustering fra 70 til 75°C
Maks temp 90°C, maks trykk PN 10,

Reguleringsventilen kan ikke benyttes i anlegg med selvsirkulasjon. Sirkulasjonspumpe er nødvendig.

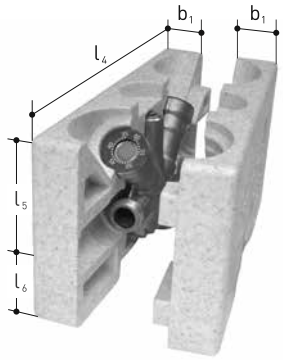

Varetekst	Katalognr.
JRGUTHERM 2T, DN 15	6325.015
JRGUTHERM 2T, DN 20	6325.020

Kat. nr.	GN	DN	b1	d1 G	d2	h1	h2	h3	l1	l2	l3	l4	l5	l6	M
6325.015	½	15	37	¾	¼	64	57	33	110	6	57	260	82	61	4
6325.020	¾	20	37	1	¼	64	57	33	123	7	63,5	260	82	61	4

JRGUTHERM

Benyttes der det er ønskelig av økonomiske, komfortable og sikkerhetsmessige grunner å regulere sirkulert vannmengde basert på temperaturen. JRGUTHERM har konstant regulering av vannmengde ut ifra vanntemperaturen og innstilt temperatur.

Bruksområde:
JRGUTHERM 6320 installeres på sirkulasjonsledningen slik at det ikke sirkulerer mer vann enn nødvendig, dersom det er tilstrekkelig høy temperatur på sikulasjonsledningen. Den benyttes også når sirkulasjonsvann innreguleres mot blandeventil JRGUMAT.

JRGUTHERM er en termostatventil som kan innstilles fra 36-63°C med en unbrakonøkkel. Temperatur er innstilt på 57°C fra fabrikk (innstilling 6). Innstilles ca 5 ° under blandeventilens temperatur.

Maks temperatur 70°C og max. trykk 10 bar
Maks trykkforskjell 0,4 bar
Skal ikke beyttes ved selvsirkulasjonsanlegg.
Produsert i bronselegering.
Finnes i følgende dimensjoner: 1/2", og 3/4".

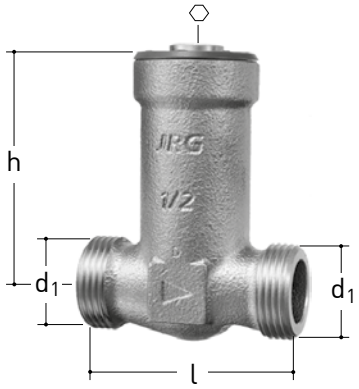

Varetekst	Katalognr.	NRF	Vekt
Reguleringsventil termisk ½"	6320.914	445 12 53	0,503
Reguleringsventil termisk ¾"	6320.924	445 12 54	0,38

NRF	Kat.nr	GN	DN	d1	h	l
445 12 53	6320.914	½	15	G ¾	64	60
445 12 54	6320.924	¾	20	G1	64	60

Reguleringsmuffe

Reguleringsmuffe

Reguleringsmuffe 6310 (strupeventil) benyttes for innregulering av vannmengden på sirkulasjonsledningen.

Reguleringmuffe er en nålventil som begrenser vannmengden igjennom ventilen.

Produsert i bronselegering.

Varetekst	Katalognr.	NRF	Vekt
Reguleringsmuffe ½"	6310.240	554 50 42	0,35
Reguleringsmuffe ¾"	6310.320		0,47
Reguleringsmuffe 1"	6310.400		
Reguleringsmuffe 1¼"	6310.480		

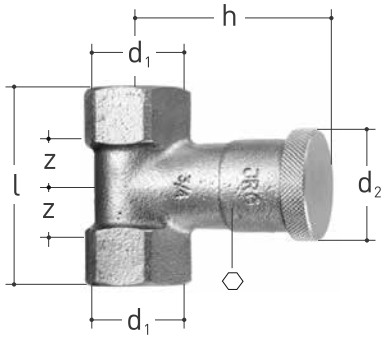

NRF	Kat.nr.	GN	DN	d1	d2	h	l	z	⬡
554 50 42	6310.240	½	15	Rp ½	32	50	54	14	8
	6310.320	¾	20	Rp¾	36	61	64	17	12

Reduksjonsventiler

JRGURED

Brukes for å redusere vanntrykket.
• type 1300 for vann inntil 30 °C
• type 1310 for vann fra 30 til 70 °C

Installeres der det er behov for et lavere trykk enn primærtrykket. JRGURED fungerer i alle posisjoner.

Produert av sandstøpt bronselegering.

Finnes i følgende dimensjoner:
1/2", 3/4", 1", 1 1/4", 1 1/2" og 2".

Nomogram og installasjonseksempler

For JRGURED JRG Art. No. 1300 – 1330, trykk 600/400 kPa (6/4 bar)

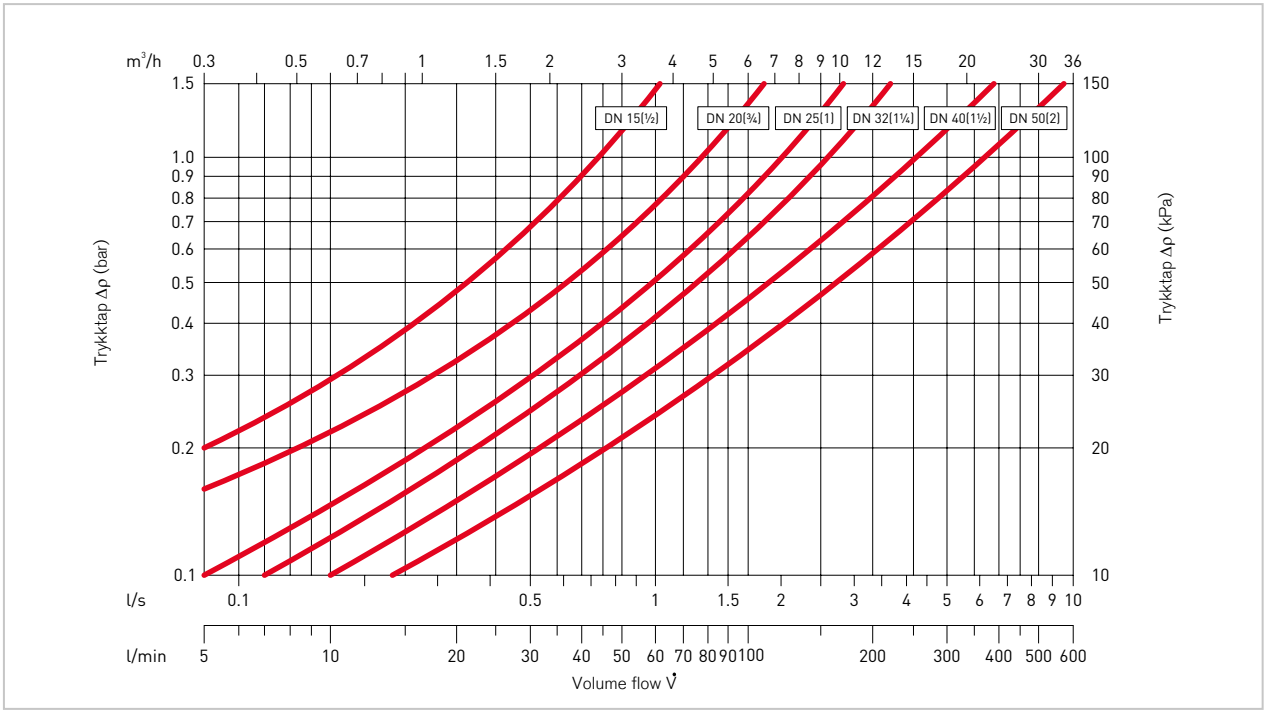

Varetekst	Katalognr.	NRF	Vekt
Reduksjonsventil ½" 4 bar - max 30°C	1300.240	563 22 04	0,68
Reduksjonsventil ¾" 4 bar - max 30°C	1300.320	563 22 06	0,91
Reduksjonsventil 1" 4 bar - max 30°C	1300.400	563 22 08	1,67
Reduksjonsventil 1¼" 4 bar - max 30°C	1300.560	563 22 13	4,05
Reduksjonsventil 2" 4 bar - max 30°C	1300.640	563 22 15	6,14
Reduksjonsventil 2½" 4 bar - max 30°C	1300.720		7,39

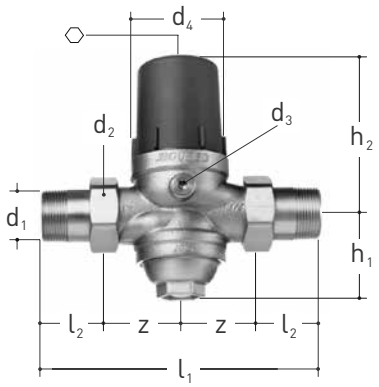

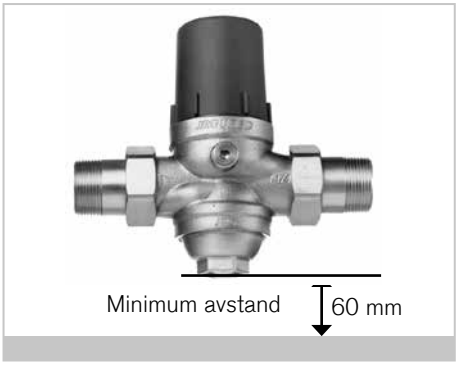

NRF	Kat.nr	t max °C	DN	d1	d2	d3	d4	l1	l2	z	h1	h2
563 22 04	1300.240	30	15	R ½	G ¾	Rp 1/8	52	148	34	40	33,5	78,5
563 22 06	1300.320	30	20	R¾	G1	Rp 1/8	58	159	37	42,5	42	85,5
563 22 08	1300.400	30	25	R1	G1¼	Rp 1/4	70	184	42	50	51,5	110
563 22 11	1300.480	30	32	R1¼	G1½	Rp 1/4	77	212	46	60	64	120,5
563 22 13	1300.560	30	40	R1½	G1¾	Rp 1/4	93,5	241	48	72,5	80	157
563 22 15	1300.640	30	50	R2	G2 3/8	Rp 1/4	103	189	57	87,5	98	172
	1310.240	70	15	R ½	G ¾	Rp 1/8	52	148	34	40	28,5	78,5
	1310.320	70	20	R¾	G1	Rp 1/8	58	159	37	42,5	35,5	85,5
	1310.400	70	25	R1	G1¼	Rp 1/4	70	184	42	50	51,5	110
	1310.480	70	32	R1¼	G1½	Rp 1/4	77	212	46	60	64	120,5
	1310.560	70	40	R1½	G1¾	Rp 1/4	93,5	241	48	72,5	80	157
	1310.640	70	50	R2	G2 3/8	Rp 1/4	103	289	57	87,5	98	172

JRG CleanLine -tilbakespylende filter

Tilbakespylende finfilter med og uten reduksjonsventil

- Ingen filterbytte nødvendig
- Konstant vannfiltrering selv under filterspyling
- Inovativ,effektiv gjennomspylingsteknikk
- Lav installasjonshøyde
- Samme lengde som JRGURED

* Andre trykk på bestilling.

NB: Se alltid i brukerveiledningen ved endring av fabrikkinnstilt trykk.

JRG CleanLine Filter
JRG CleanLine Filter er beregnet for følgende trykk:

Vanntemp:	max. 30°C
Primær trykk:	min. 200 kPa (2 bar) max. 1‘600 kPa (16 bar)
Sekundærtrykk:	200–600 kPa (2–6 bar)*

Vanntemperatur:	max. 30°C
Trykk:	min. 200 kPa (2 bar) max. 1‘600 kPa (16 bar)

JRG CleanLine Kombi

Tilbakespylende filter med trykkreduksjonsventil PN 16. Utvendig gjenger på tilkoblinger BR 1 ifølge EN ISO 228-1, uten unioner, gjenget tilkobling for manometer, ventilhus av bronse, plastdeksel på toppen, filterinnsats av rustfritt stål, EPDM ventil tetninger og membran, filterkopp av gjennomsiktig plast, filtertetthet 100 mikrometer, trykkreduksjonsventil er fabrikkinnstilt til 400 kPa (4 bar), for vann opp til maks. 30 ° C. JRG Clean Kombi må beskyttes mot UV-stråling og aggressive miljøer / påvirkninger.

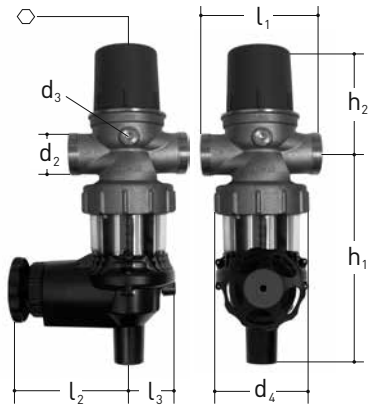

Kat.nr.	DN	d2	d3	d4	h1	h2	l1	l2	l3	⬡	kg
1370.025	25	G 1¼	Rp ¼	99	221	110	100	125	60	6	3.180
1370.032	32	G 1½	Rp ¼	99	224	120	120	125	60	6	3.530

JRG CleanLine Kombi m/automatisk spyleenhet

Kombinert trykkreduksjonsventil med tilbakespylende filter PN 16. Utvendig gjenget tilkoblinger BR 1 i henhold til EN ISO 228-1, uten unioner, med automatisk spyleenhet (100-240 V AC), gjenget tilkobling for manometer, ventilhus i bronse, plastdeksel toppen, filterinnsats av rustfritt stål, EPDM pakninger og membran, filterkopp laget av gjennomsiktig plast, filtertetthet 100 mikrometer, trykkreduksjonsventil fabrikkinnstilt til 400 kPa (4 bar), for vann opp til maks. 30 ° C. JRG Clean Kombi må beskyttes mot UV-stråling og aggressive miljøer / påvirkninger.

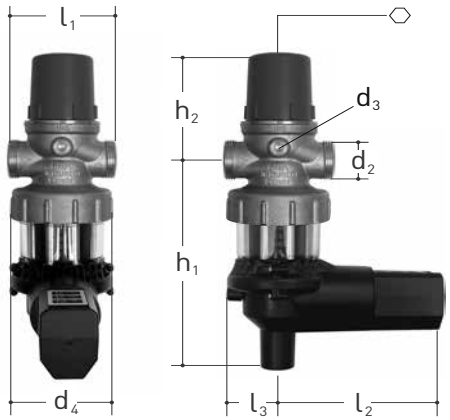

Kat.nr.	DN	d2	d3	d4	h1	h2	l1	l2	l3	⬡	kg
1371.025	25	G 1¼	Rp ¼	99	221	110	100	154	60	6	3.480
1371.032	32	G 1½	Rp ¼	99	224	120	120	154	60	6	3.830

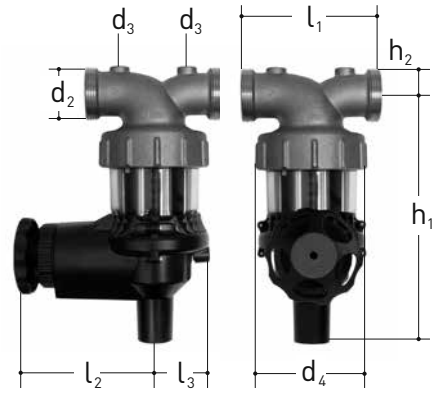

JRG CleanLine filter

Tilbakespylende filter, PN 16.
Utvendig gjengede tilkoblinger BR 1 i henhold til EN ISO 228-1, uten unioner, gjenget tilkobling for manometer (primær / sekundær), ventilhus i bronse, filterinnsats laget av rustfritt stål, EPDM ventil tetninger, filterkoppen laget av gjennomsiktig plast, filtertetthet 100 mikrometer, for vann opptil maks. 30°C. JRG Clean Filter må beskyttes mot UV-stråling og aggressive miljøer/ påvirkninger.

Kat.nr.	DN	d2	d3	d4	h1	h2	l1	l2	l3	kg
1870.025	25	G 1¼	Rp ¼	99	221	21	100	125	60	2.340
1870.032	32	G 1½	Rp ¼	99	224	24	120	125	60	2.480

JRG CleanLine filter m/automatisk spyleenhet

Tilbakespylende filter, PN 16.
Utvendig gjengede tilkoblinger BR 1 i henhold til EN ISO 228-1, uten unioner, med automatisk spyleenhet (100-240 V AC), gjenget tilkobling for manometer (primær / sekundær), ventilhus i bronse, filterinnsats laget av rustfritt stål, EPDM ventil pakninger, filterkopp laget av gjennomsiktig plast, filtertetthet 100 mikrometer, for vann opp til maks. 30°C. JRG Clean Filter må beskyttes mot UV stråling og aggressive miljøer / påvirkninger.

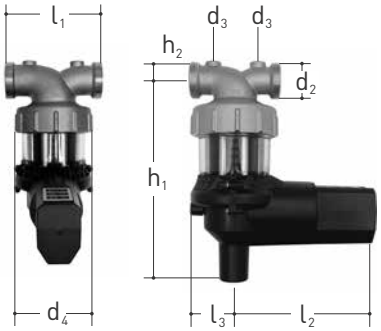

Kat.nr.	DN	d2	d3	d4	h1	h2	l1	l2	l3	kg
1871.025	25	G 1¼	Rp ¼	99	221	21	100	154	60	2.640
1871.032	32	G 1½	Rp ¼	99	224	24	120	154	60	2.780

Spylingsenhet for JRG CleanLine

Spylingsenhet til JRG CleanLine Kombi 1370/1371 og JRG CleanLine filter 1870/1871, 100-240 V AC, kabel lengde 1.8 m, med integrert strømreserve.

Kat.nr.	l1	l2	l3	⊛	kg
8171.300	154	49	99	T15	0.670

Varetekst	Katalognr.	Vekt
JRG CleanLine Kombi 1¼"	1370.025	3,180
JRG CleanLine Kombi 1½ "	1370.032	3,530
JRG CleanLine Kombi m/aut. spyling 1¼"	1371.025	3,480
JRG CleanLine Kombi m/aut. spyling 1½"	1371.032	3,830
JRG CleanLine filter	1870.025	2,340
JRG CleanLine filter	1870.032	2,480
JRG CleanLine filter m/aut. spyling	1871.025	2,640
JRG CleanLine filter m/aut. spyling	1871.032	2,780

Ventiler til varmeanlegg

Ventil til fordeler

Produsert i messing.
Leveres med pakninger og rødt og blått håndtak.

Varetekst	Katalognr.
Ventil til fordeler N 1" x 1" frimutter	85000200
Ventil til fordeler N 1" x ¾" frimutter	85000601

Kuleventil m/løsmutter for varme

Produsert i messing.
Leveres med pakninger og rødt og blått håndtak.

Varetekst	Katalognr.
Ventil ¾"x ¾" m/løsmutter	85000602
Ventil 1" x ¾" m/løsmutter	85000603

Ventil til fordeler

Produsert i avsinkningsfri messing og godkjent for bruk til tappevann.

Varetekst	Katalognr.	NRF
Ventil til fordeler NN 1" x ¾"	85000024	511 15 39
Ventil til fordeler MN ¾ x 1" utv.gj.	85000020	511 29 85

Tilbakeslagsventil for vakuumavgasser Klasse BA

Tilbakeslagsventil som benyttes i forbindelse med vakuumavgasser med automatisk påfylling.

Tilbakeslagsventil beregnet for anlegg som har væskekategori 3, i henhold til NS 1717, for varme og kjøleanlegg.

Ventilens formål er å sikre at ikke væske fra lukkede varme og kjøleanlegg skal kunne trenge tilbake på rørsystemer for forbruksvann og forurense drikkevannsforsyning.

Ventilen som leveres i dimensjon ½» monteres på påfyllingsrøret, umiddelbart før vakuumavgasseren og forsynes med brutt avløp til sluk.

Varetekst	Katalognr.	NRF
Tilbakeslagsventil BA ½"	TMA05	856 20 01

16051 - 30.08.2016

Akkurat sånn proffe rørleggere vil ha det
armaturjonsson.no 22 63 17 00
firmapost@armaturjonsson.no